Технический паспорт трехфазного асинхронного двигателя SIMOTICS

Data sheet for three-phase Squirrel-Cage-Motors

Тип двигателя / Motor type : 1CV3072B **SIMOTICS SD - 71 M - IM B3 - 4p**

№ заказа клиента / Client order no.	позиция №. / Item-No.	№ предложения / Offer no.
№ заказа Siemens / Order no.	Ком. № / Consignment no.	проект / Project
Примечание / Remarks		

Параметры электроподключения / *Electrical data* — Safe Area

U [V]	Δ / Y	f [Hz]	P [kW]	P [hp]	I [A]	n [1/min]	M [Nm]	η 3) 4/4	η 3) 3/4	η 3) 2/4	cosφ 3) 4/4	cosφ 3) 3/4	cosφ 3) 2/4	I_A/I_N I_l/I_N	M_A/M_N T_l/T_N	M_K/M_N T_B/T_N	IE-CL
400	Δ	50	0,25	-/-	0,68	1395	1,7	73,5	73,7	70,4	0,72	0,63	0,50	4,2	2,5	2,6	IE3
690	Y	50	0,25	-/-	0,40	1395	1,7	73,5	73,7	70,4	0,72	0,63	0,50	4,2	2,5	2,6	IE3
460	Δ	60	0,28	-/-	0,69	1695	1,6	73,4	73,3	70,0	0,72	0,63	0,51	4,5	2,5	2,6	IE3
460	Δ	60	0,25	-/-	0,63	1715	1,4	73,4	72,3	68,0	0,68	0,59	0,47	4,9	2,9	3,1	IE3

IM B3 / IM 1001	FS 71 M	13 kg	IP55	IEC/EN 60034	IEC, DIN, ISO, VDE, EN	

Окружающие условия / *Environmental conditions* : -20 °C - +40 °C / 1000 m | locked rotor time (hot / cold) / *Locked rotor time (hot / cold)* : 54,9 s |

Механические данные / *Mechanical data*

Уровень шума (SPL / SWL) при 50Hz/60Hz *Sound level (SPL / SWL) at 50Hz|60Hz*	44 / 55 dB(A) 2)	47 / 58 dB(A) 2)
Момент инерции *Moment of inertia*	0,0009 kg m²	
Подшипник приводная | неприводная сторона DE | NDE *Bearing DE | NDE*	6202 2Z C3	6202 2Z C3
Срок службы подшипника / *bearing lifetime*		
L_{10mh} $F_{Rad\ min}$ для муфтовой операции 50|60Hz 1) *L_{10mh} $F_{Rad\ min}$ for coupling operation 50|60Hz 1)*	40000 h	32000 h
Тип смазки *Lubricants*	Unirex N3	
Устройство дополнительной смазки *Regreasing device*	Нет *No*	
Пресс-масленка *Grease nipple*	-/-	
Тип подшипника *Type of bearing*	подшипник с предварительным натягом со стороны рабочего вала *Preloaded bearing DE*	

Дренажные отверстия *Condensate drainage holes*	Нет *No*
Внешнее заземление *External earthing terminal*	Нет *No*
Уровень параметра колебаний *Vibration severity grade*	A *A*
Изоляция *Insulation*	155(F) по 130(B) *155(F) to 130(B)*
Режим работы *Duty type*	S1
Направление вращения *Direction of rotation*	двунаправленный *bidirectional*
Материал корпуса *Frame material*	серый чугун *cast iron*
Покрытие *Coating (paint finish)*	Нормальное покрытие C2 *Standard paint finish C2*
Цвет *Color, paint shade*	RAL7030
Защита двигателя *Motor protection*	(A) без (стандарт) *(A) without (Standard)*
Тип охлаждения *Method of cooling*	IC411 - естественное поверхностное охлаждение *IC411 - self ventilated, surface cooled*

Клеммная коробка / *Terminal box*

Положение клеммной коробки *Terminal box position*	наверху *top*
Материал клеммной коробки *Material of terminal box*	серый чугун *cast iron*
Тип клеммной коробки *Type of terminal box*	TB1 D01
Резьба контактного винта *Contact screw thread*	M4

Макс. площадь сечения проводника *Max. cross-sectional area*	1.5 mm²
Диаметр кабеля от ... до ... *Cable diameter from ... to ...*	9 mm - 17 mm
Кабельный ввод *Cable entry*	1xM25x1,5
Резьбовой кабельный разъем *Cable gland*	1 заглушка 1 plug

Примечания:

I_A/I_N = Начальный пусковой ток/ номинальный ток
M_A/M_N = Начальный пусковой момент/ номинальный
M_K/M_N = Опрокидывающий момент/ номинальный момент

1) L10mh в соответствии с DIN ISO 281 10/2010
2) при расчетной мощности / при полной нагрузке
3) Действительно лишь для DOL с фиксированной частотой вращения при IC411

responsible dep.	technical reference	created by	approved by	
DI MC LVM		DT Configurator		***Сохраняем за собой право на внесение технических изменений. Возможны расхождения между паспортными данными и данными на заводской табличке.***

SIEMENS	document type datasheet		document status released		customer
	title **1LE1503-0CB23-4AA4**		document number		
		rev. 01	creation date 2021-08-11 15:29	language ru/en	Страница 1/1

© Siemens AG 2021

Transmittal, reproduction, dissemination and/or editing of this document as well as utilization of its contents and communication thereof to others without express authorization are prohibited. Offenders will be held liable for the payment of damages. All rights created by patent grant or registration of a utility model or design patent are reserved.

Weitergabe sowie Vervielfältigung, Verbreitung und/oder Bearbeitung dieses Dokumentes, Verwertung und Mitteilung seines Inhaltes sind verboten, soweit nicht ausdrücklich gestattet. Zuwiderhandlungen verpflichten zu Schadensersatz. Alle Rechte für den Fall der Patenterteilung, Gebrauchsmuster- oder Geschmacksmustereintragung vorbehalten

Confidential tire de secret d'entreprise. Tous droits réservés.
Comunicado como secreto empresarial. Reservados todos os direitos.
[redacted]
Confiado como secreto de empresa. Nos reservamos todos los derechos.

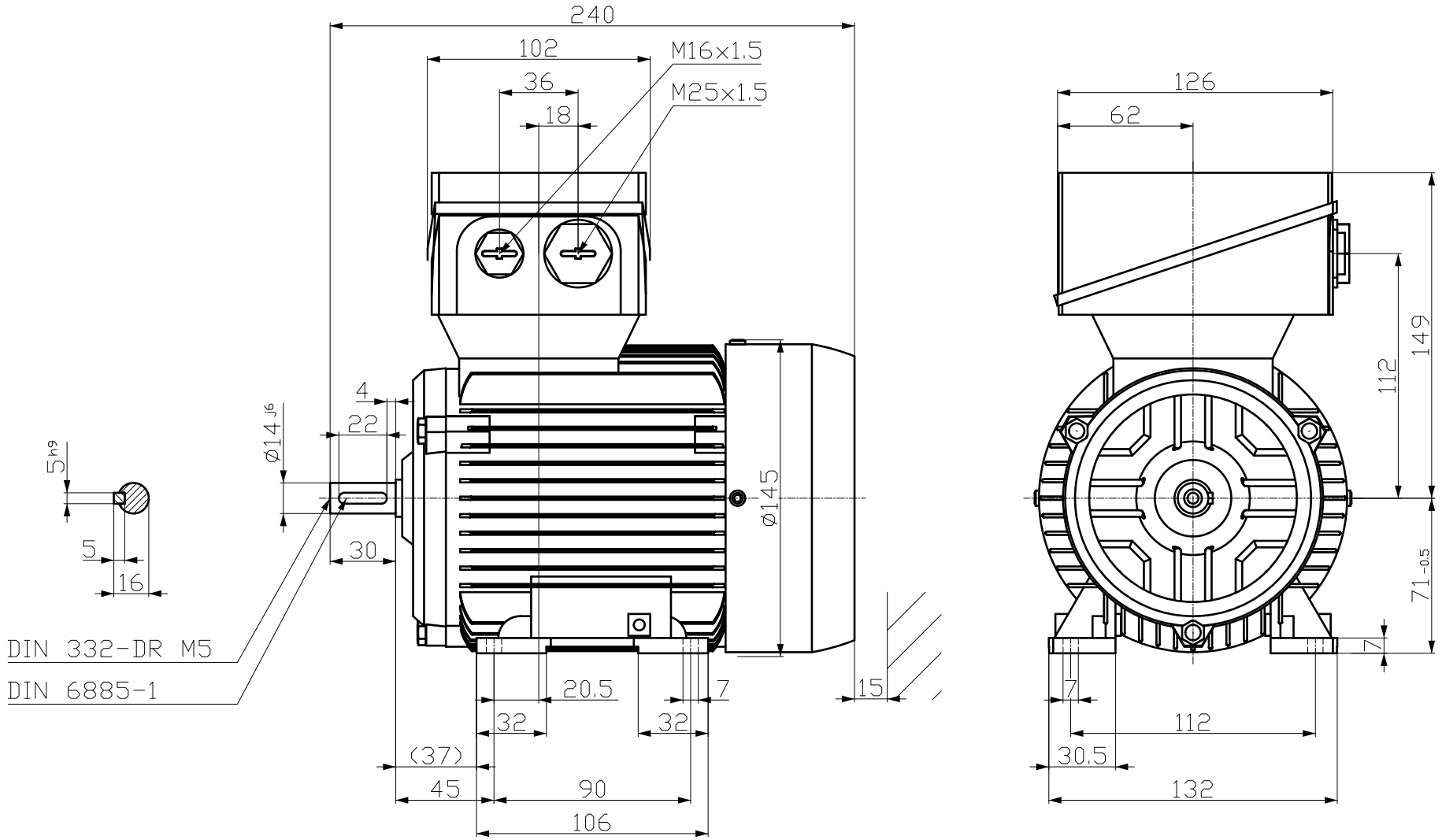

Tolerance	Surface	Material	Weight -	Scale mm
1LE1503-0CB23-4AA4 -	Author	Dimensional drawing MaÇzeichnung		
	Creator DTK			
	Approval			
	Department			
	Change Order	MLFB		Doc Type
SIEMENS	Doc State 11.08.21	Item No		Paper Size A3
	Revision Index RS	Doc No		1st Language en / 2nd Language de
© Siemens AG 2018	Project No -	Ref No -		Sheet 1 of 1